男子サーティ

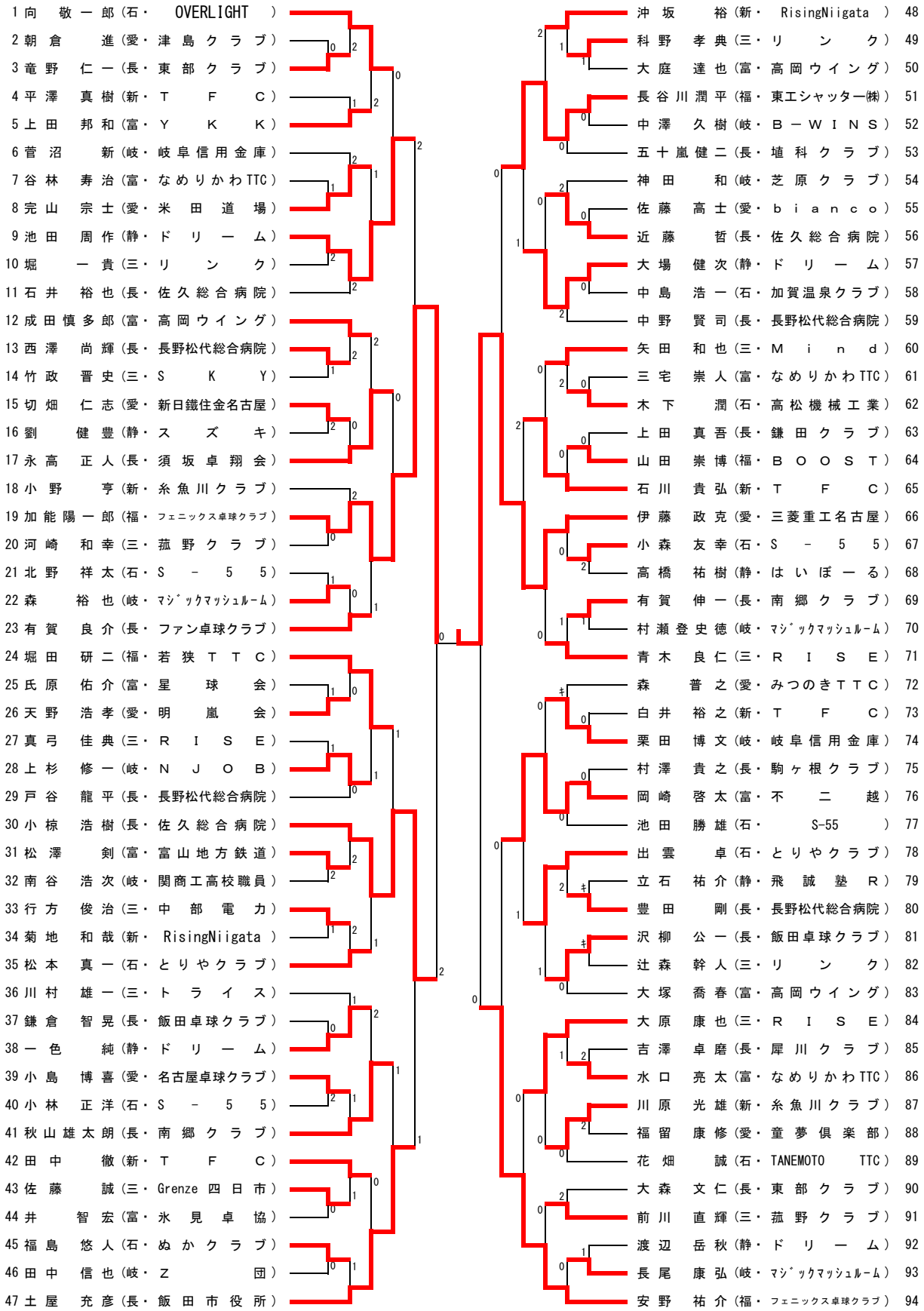
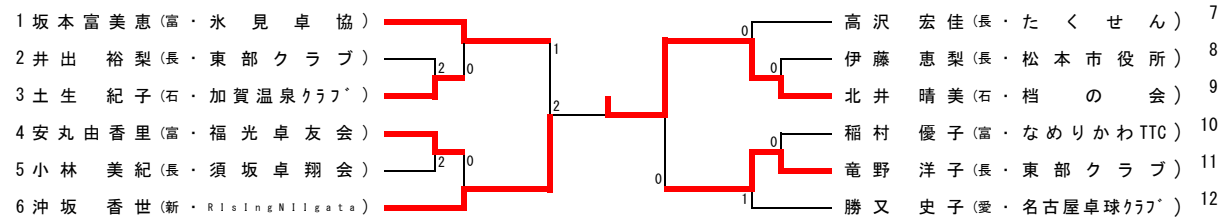
女子サーティ