令和元年度石川県高等学校総合体育大会　卓球競技

男子学校対抗

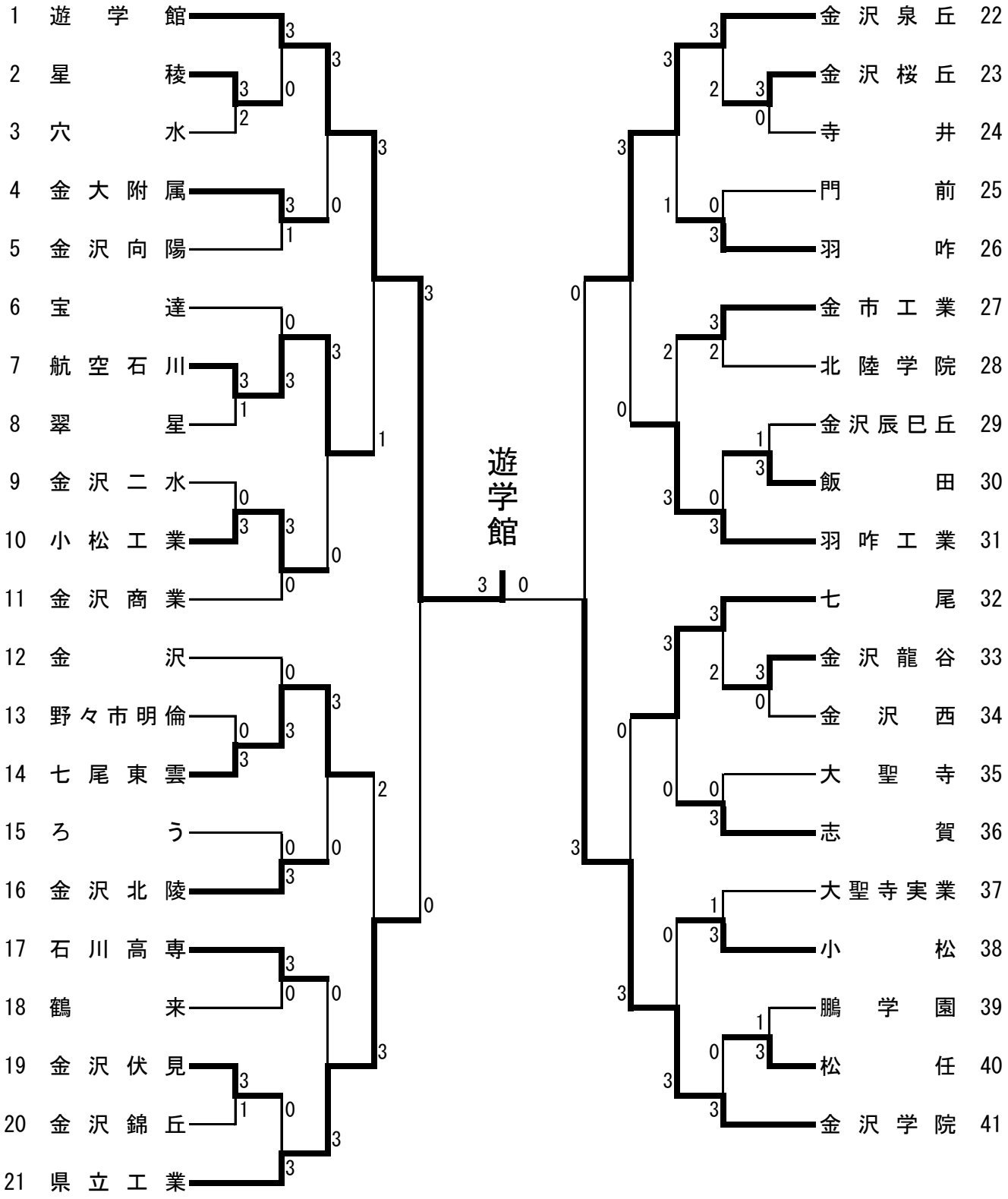

北信越代表決定戦

県立工業　２　ー　３　金沢泉丘