令和4年度ジュニア選手権
令和4年9月3日～9月4日
若宮公園体育館

## 女子シングルス (1)

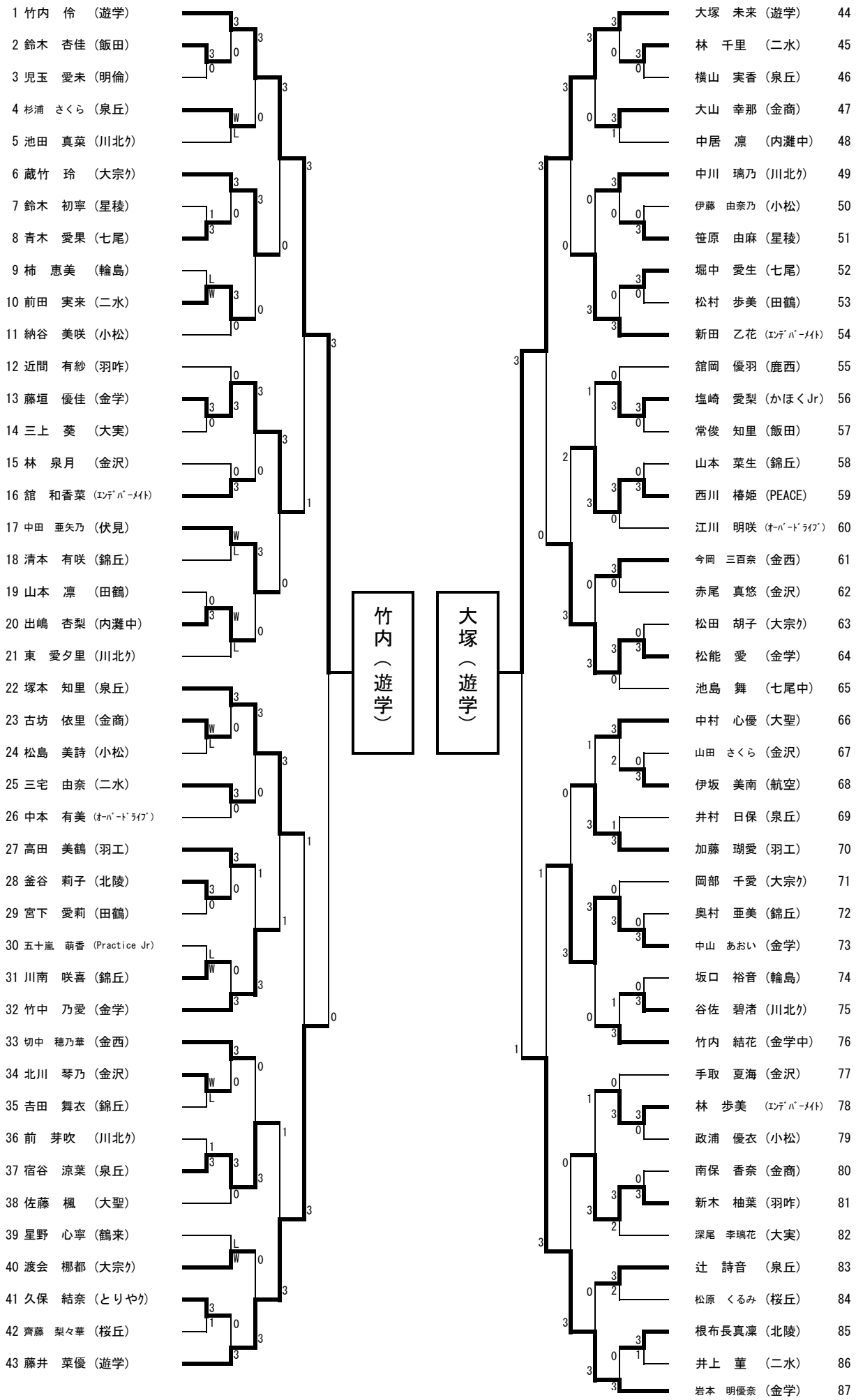

## 女子シングルス (2)

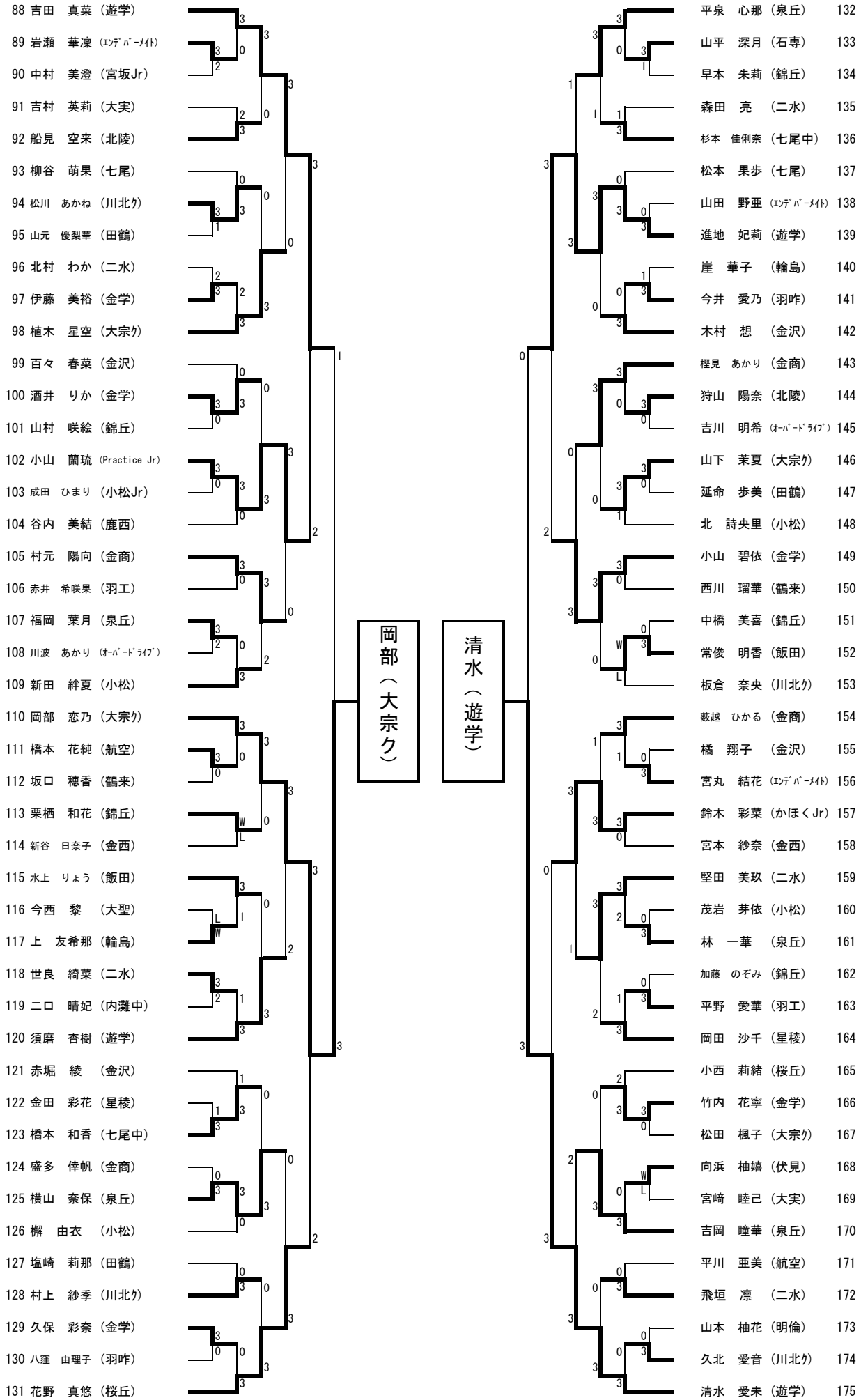
88 吉田　真菜（遊学）
89 岩瀬　華凜（ｴﾝﾃﾞﾊﾞｰﾒｲﾄ）
90 中村　美澄（宮坂Jr）
91 吉村　英莉（大実）
92 船見　空来（北陵）
93 柳谷　萌果（七尾）
94 松川　あかね（川北ｸ）
95 山元　優梨華（田鶴）
96 北村　わか（二水）
97 伊藤　美裕（金学）
98 植木　星空（大宗ｸ）
99 百々　春菜（金沢）
100 酒井　りか（金学）
101 山村　咲絵（錦丘）
102 小山　蘭琉（Practice Jr）
103 成田　ひまり（小松Jr）
104 谷内　美結（鹿西）
105 村元　陽向（金商）
106 赤井　希咲果（羽工）
107 福岡　葉月（泉丘）
108 川波　あかり（ｵｰﾊﾞｰﾄﾞﾗｲﾌﾞ）
109 新田　絆夏（小松）
110 岡部　恋乃（大宗ｸ）
111 橋本　花純（航空）
112 坂口　穂香（鶴来）
113 栗栖　和花（錦丘）
114 新谷　日奈子（金西）
115 水上　りょう（飯田）
116 今西　黎（大聖）
117 上　友希那（輪島）
118 世良　綺菜（二水）
119 二口　晴妃（内灘中）
120 須磨　杏樹（遊学）
121 赤堀　綾（金沢）
122 金田　彩花（星稜）
123 橋本　和香（七尾中）
124 盛多　倖帆（金商）
125 横山　奈保（泉丘）
126 槻　由衣（小松）
127 塩崎　莉那（田鶴）
128 村上　紗季（川北ｸ）
129 久保　彩奈（金学）
130 八窪　由理子（羽咋）
131 花野　真悠（桜丘）
岡部（大宗ク）
清水（遊学）
平泉　心那（泉丘）　132
山平　深月（石専）　133
早本　朱莉（錦丘）　134
森田　亮（二水）　135
杉本　佳俐奈（七尾中）　136
松本　果歩（七尾）　137
山田　野亜（ｴﾝﾃﾞﾊﾞｰﾒｲﾄ）　138
進地　妃莉（遊学）　139
崖　華子（輪島）　140
今井　愛乃（羽咋）　141
木村　想（金沢）　142
樫見　あかり（金商）　143
狩山　陽奈（北陵）　144
吉川　明希（ｵｰﾊﾞｰﾄﾞﾗｲﾌﾞ）　145
山下　茉夏（大宗ｸ）　146
延命　歩美（田鶴）　147
北　詩央里（小松）　148
小山　碧依（金学）　149
西川　瑠華（鶴来）　150
中橋　美喜（錦丘）　151
常俊　明香（飯田）　152
板倉　奈央（川北ｸ）　153
薮越　ひかる（金商）　154
橘　翔子（金沢）　155
宮丸　結花（ｴﾝﾃﾞﾊﾞｰﾒｲﾄ）　156
鈴木　彩菜（かほくJr）　157
宮本　紗奈（金西）　158
堅田　美玖（二水）　159
茂岩　芽依（小松）　160
林　一華（泉丘）　161
加藤　のぞみ（錦丘）　162
平野　愛華（羽工）　163
岡田　沙千（星稜）　164
小西　莉緒（桜丘）　165
竹内　花寧（金学）　166
松田　楓子（大宗ｸ）　167
向浜　柚嬉（伏見）　168
宮崎　睦己（大実）　169
吉岡　瞳華（泉丘）　170
平川　亜美（航空）　171
飛垣　凛（二水）　172
山本　柚花（明倫）　173
久北　愛音（川北ｸ）　174
清水　愛未（遊学）　175