第２３回全国百万石オープン卓球大会
令和５年４月２９日、３０日
いしかわ総合スポーツセンター

一般女子シングルス (1)

1 面手　凛（山陽学園）
2 前田　愛佳（日本大学）
3 津田　那智（ﾌｪﾆｯｸｽ卓球ｸﾗﾌﾞ）
4 中山　恭花（専修大学）
5 井ノ口　侑果（新潟大学）
6 古坊　依里（金沢商業）
7 桶　あいな（中京大学）
8 岩本　明優奈（金沢学院大附高）
9 松山　るり（ｴﾝﾃﾞﾊﾞｰﾒｲﾄ）
10 木村　花暢（中央大学）
11 兼谷　彩音（郡山女子大附高）
12 藤井　菜優（遊学館）
13 信田　ことみ（愛知工業大学）
14 麻生　麗名（日本生命）
15 大塚　未来（遊学館）
16 和田　泉穂（新潟産大附高）
17 矢口　絵梨（大正大学）
18 濵﨑　星見（ミナミラホ゛）
19 香取　位圭（中央大学）
20 高田　美宜（羽咋クラフ゛）
21 谷内　夕華（金沢学院大附高）
22 三島　悠葵（貝塚市立第二中）
23 丸　怜央奈（株式会社ﾄﾌﾟｺﾝ）
24 内水　友奈子（金城大学）
25 南波　侑里香（ﾄｯﾌﾟおとめﾋﾟﾝﾎﾟﾝｽ名古屋）
26 永野　萌衣（愛知工業大学）
27 野間　瑶子（遊学館Jr）
28 孫田　由奈（高岡龍谷）
29 井上　真夕（ミキハウスJSC）
30 小川　琴弓（金城大学）
31 久冨　瑠夏（遊学館）
32 立川　朋佳（専修大学）
33 松川　彩夏（川北クラフ゛）
34 深山　稟心（貝塚市立第二中）
35 蛯沢　愛菜（新潟大学）
36 伊藤　ゆづき（桜丘高校）
37 枝廣　愛（中央大学）
38 稲吉　美沙（日本体育大学）
39 金本　彩加（中京学院大学）
40 宮丸　結花（ｴﾝﾃﾞﾊﾞｰﾒｲﾄ）
41 小野　日花里（國學院大學）
42 松田　胡子（大宗クラフ゛）
43 山岸　唯菜（新潟産大附高）
44 村元　陽向（金沢商業）
45 石田　瑳歩（中京大学）
46 首藤　美咲（日本大学）
47 竹中　乃愛（金沢学院大附高）
48 千葉　珠音（郡山女子大附高）
49 小野田　萌菜（金城大学）
50 橋本　帆乃香（ミキハウス）

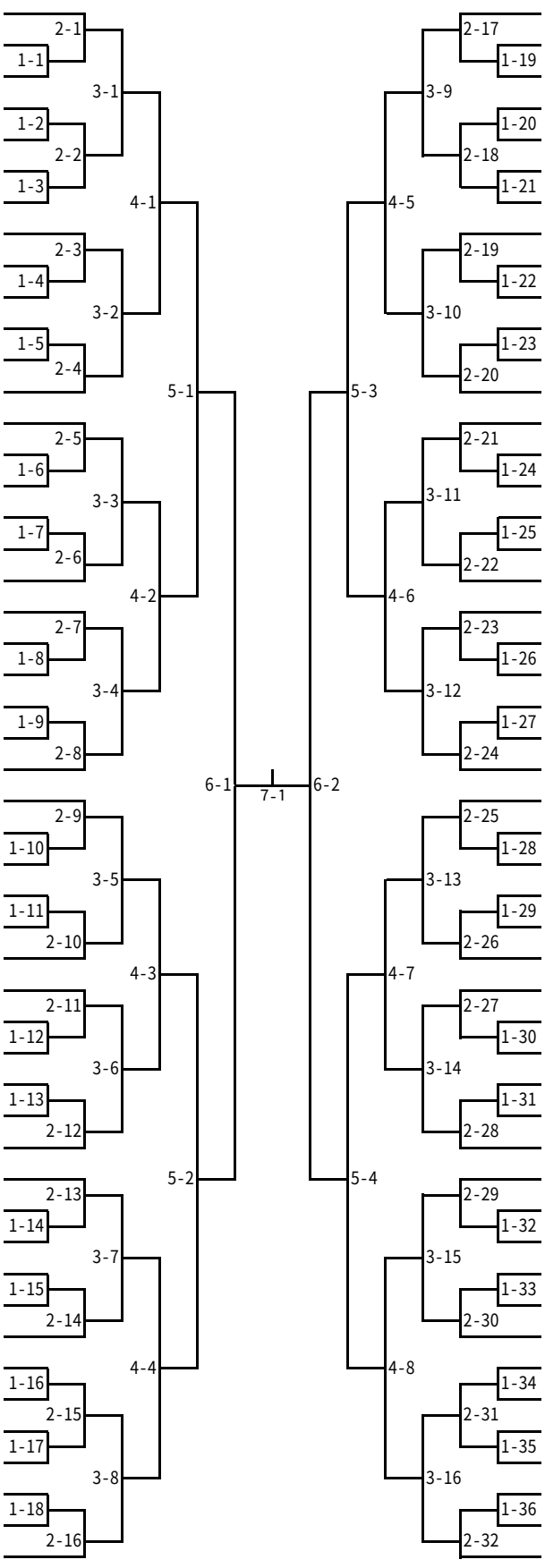

横井　咲桜（ミキハウス）51
陳ケ尾　真子（専修大学）52
五十嵐　美緒（金沢商業）53
吉田　真菜（遊学館）54
雨宮　里音（郡山女子大附高）55
b y e 56
森岡　恭加（新潟大学）57
松川　あかね（川北クラフ゛）58
池島　舞（羽咋工業）59
伊藤　希望（日本大学）60
谷渡　亜美（愛知工業大学）61
鈴木　渚帆（金城大学）62
藤森　友菜（中央大学）63
田　旻一（桜丘高校）64
山﨑　友海（山陽学園）65
加藤　七菜（新潟大学）66
山岸　愛菜（新潟産大附高）67
植木　星空（大宗クラフ゛）68
米満　真奈美（國學院大學）69
清明　奈央（ミナミラホ゛）70
仲川　詩乃（愛知工業大学）71
松能　愛（金沢学院大附高）72
渡会　宥（ミキハウスJSC）73
岡部　恋乃（遊学館）74
大槻　琴音（日本体育大学）75
芝田　沙季（ミキハウス）76
川畑　千尋（遊学館）77
杉本　來心（ﾌｪﾆｯｸｽ卓球ｸﾗﾌ゛）78
進士　瑞姫（高岡龍谷）79
先田　萌乃（金城大学）80
吉岡　桜子（中央大学）81
山下　菜々美（日本体育大学）82
小橋　花乃（山陽学園）83
野々宮　好巴（郡山女子大附高）84
渡部　真優（新潟大学）85
今井　汐珠玖（中京大学）86
高田　菜々美（愛知工業大学）87
船場　清華（専修大学）88
多田　穂乃香（新潟産大附高）89
香川　さくら子（貝塚市立第二中）90
田中　咲妃（ｸﾞﾘｰﾝﾈｯﾄ）91
小山　碧依（金沢学院大附高）92
大西　瑚々那（ｸﾛｰﾊﾞｰ歯科ﾌｪｱﾘｰｽﾞ）93
須藤　菜々子（金城大学）94
b y e 95
大山　幸那（金沢商業）96
田中　木葉（大正大学）97
舘　和香菜（ｴﾝﾃﾞﾊﾞｰﾒｲﾄ）98
岡野　弥咲樹（中京学院大学）99
高橋　沙希（株式会社ﾄﾌﾟｺﾝ）100

第２３回全国百万石オープン卓球大会
令和５年４月２９日、３０日
いしかわ総合スポーツセンター

一般女子シングルス (2)

101 川本　茉乃花 (日本体育大学)
102 坂下　心優 (金城大学)
103 椿　萌菜 (郡山女子大附高)
104 川北　帆香 (中央大学)
105 高原　柚帆 (高岡龍谷)
106 豊田　奈津美 (新潟大学)
107 栗山　優菜 (桜丘高校)
108 下山　秋帆 (ｸﾛｰﾊﾞｰ歯科ﾌｪｱﾘｰｽﾞ)
109 日下部　詩季 (遊学館Jr)
110 渋谷　真央 (新潟産大附高)
111 樫見　あかり (金沢商業)
112 田治米　玲亜 (中京大学)
113 甲斐　萌夏 (専修大学)
114 森廣　伽衣 (愛知工業大学)
115 松田　楓子 (大宗クラブ)
116 原　ひなた (貝塚市立第二中)
117 竹内　花寧 (金沢学院大附高)
118 川畑　明日香 (中央大学)
119 岩瀬　華凜 (ｴﾝﾃﾞﾊﾞｰﾒｲﾄ)
120 加藤　瑞穂 (國學院大學)
121 鈴木　美咲 (山陽学園)
122 堀本　笑那 (ミナミラホ)
123 石井　日菜 (大正大学)
124 森田　祐以 (新潟大学)
125 牧野　里菜 (遊学館)
126 大川　真実 (愛知工業大学)
127 渡邉　ひかり (ミキハウスJSC)
128 藤森　夏芽 (羽咋クラブ)
129 伊藤　三緒 (ﾌｪﾆｯｸｽ卓球ｸﾗﾌﾞ)
130 薮越　ひかる (金沢商業)
131 町田　千尋 (専修大学)
132 竹内　伶 (遊学館)
133 畑中　咲為 (金城大学)
134 三村　彩華 (中京学院大学)
135 和田　咲穂 (新潟産大附高)
136 新田　乙花 (ｴﾝﾃﾞﾊﾞｰﾒｲﾄ)
137 高杉　咲希 (株式会社ﾄﾌﾟｺﾝ)
138 藤田　奈子 (中央大学)
139 中野　優里奈 (桜丘高校)
140 前　芽吹 (川北クラブ)
141 西川　結 (山陽学園)
142 酒井　りか (金沢学院大附高)
143 山本　千歳 (大正大学)
144 郡山　七海 (新潟大学)
145 bye
146 畑中　彩月季 (日本大学)
147 伊藤　笑 (金城大学)
148 山下　茉夏 (大宗クラブ)
149 秋元　美々 (郡山女子大附高)
150 佐藤　瞳 (ミキハウス)

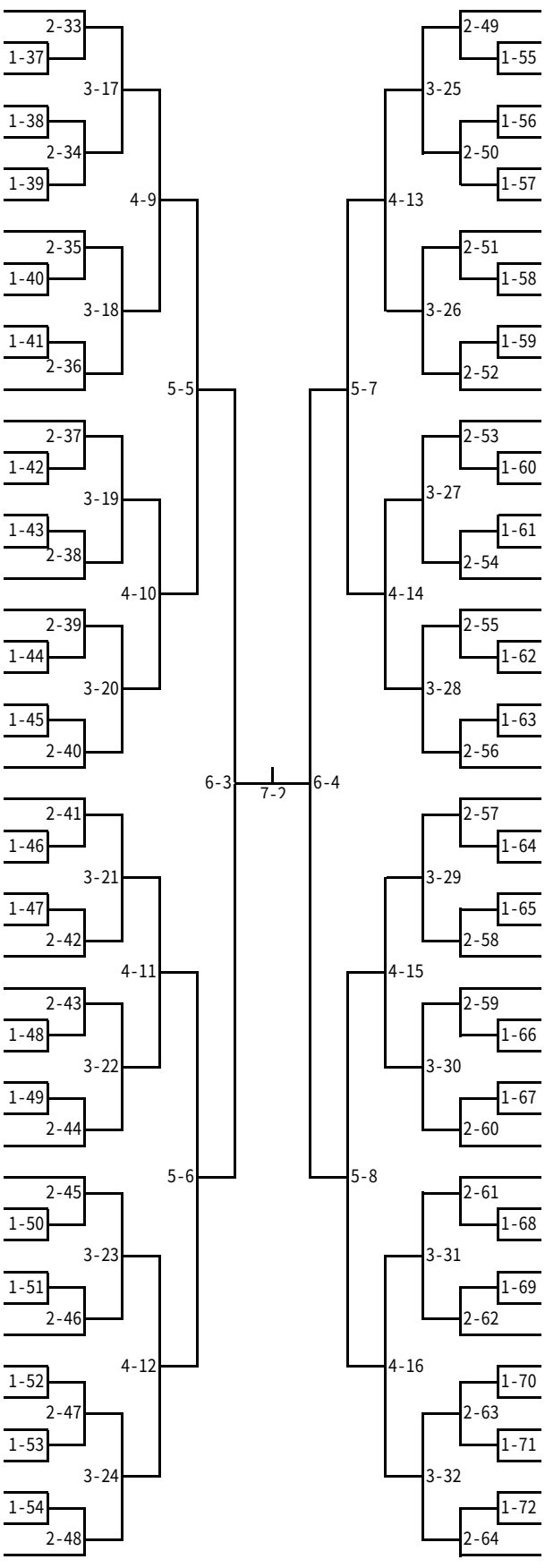

大藤　沙月 (ミキハウス) 151
村上　紗季 (川北クラブ) 152
沖　夏実 (高岡龍谷) 153
西牧　優衣 (郡山女子大附高) 154
須磨　杏樹 (遊学館) 155
bye 156
篠田　優花 (株式会社ﾄﾌﾟｺﾝ) 157
直江　蓮 (愛知工業大学) 158
菅原　苺香 (金城大学) 159
伊藤　友杏 (貝塚市立第二中) 160
児玉　茉優 (新潟大学) 161
大出　らん (牛久一中) 162
工藤　夢 (中央大学) 163
山室　早矢 (桜丘高校) 164
向山　璃愛 (SerIaTCJr) 165
南保　香奈 (金沢商業) 166
福岡　佑菜 (金城大学) 167
佐藤　野々華 (新潟産大附高) 168
萩井　菜津子 (日本大学) 169
清水　愛未 (遊学館) 170
加賀美　恵奈 (國學院大學) 171
藤垣　優佳 (金沢学院大附高) 172
高田　美鶴 (羽咋工業) 173
伊藤　みちる (専修大学) 174
木村　香純 (ﾄｯﾌﾟおとめﾋﾟﾝﾎﾟﾝｽﾞ名古屋) 175
髙橋　あかり (中央大学) 176
花井　可奈 (中京大学) 177
渡会　梛都 (大宗クラブ) 178
小泉　遥 (金沢商業) 179
酒井　汐里 (郡山女子大附高) 180
長部　心奈 (新潟大学) 181
横田　心 (日本体育大学) 182
橋本　茉理花 (ミナミラホ) 183
布村　紗唯 (ｴﾝﾃﾞﾊﾞｰﾒｲﾄ) 184
岡田　実弓 (山陽学園) 185
伊藤　美裕 (金沢学院大附高) 186
岡田　琴菜 (愛知工業大学) 187
小林　光優 (金城大学) 188
遠藤　優葉 (大正大学) 189
新谷　莉央 (ミキハウスJSC) 190
長谷川　亜依 (高岡龍谷) 191
盛多　倖帆 (金沢商業) 192
湯本　早記 (株式会社ﾄﾌﾟｺﾝ) 193
佐藤　希未 (貝塚市立第二中) 194
小玉　遥耶 (新潟産大附高) 195
川畑　葉那 (中京学院大学) 196
進地　妃莉 (遊学館) 197
新谷　真奈 (ﾌｪﾆｯｸｽ卓球ｸﾗﾌﾞ) 198
中山　あおい (金沢学院大附高) 199
出澤　杏佳 (専修大学) 200